КП175-420-002

Перв. примен

Справ. №

Подп. и дата

Инв. № дубл.

Взам. инв. №

Подп. и дата

Инв. № подл.

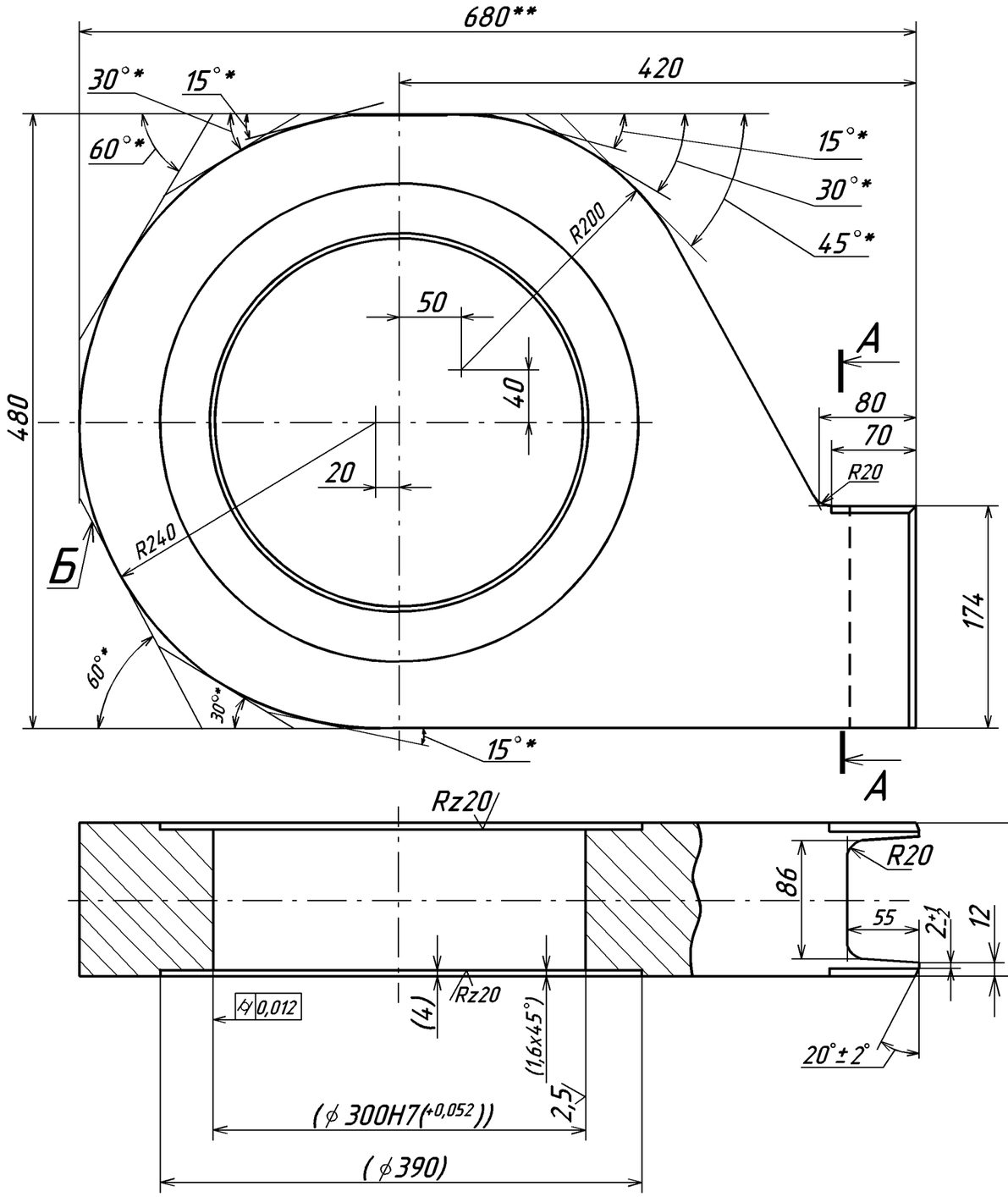

Rz80 (√)

А–А (1:2)

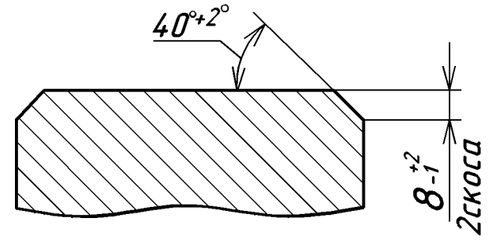

1. Гр. IV КП20 ОСТ 5.9125-84 (Гр. IV КП195 ГОСТ 8479-70).
2. Неуказанные предельные отклонения размеров: H14; h14; $\pm \frac{IT14}{2}$.
3. Размеры в скобках – после сборки.
4. * Допускается наружную поверхность (вместо цилиндрической R200 и R240) обработать по контуру Б, определяемому отмеченными (*) размерами.
5. ** Размеры для справок.
6. Допускается изготавливать из проката толщиной 120мм без последующей обработке по толщине.

Изм.	Лист	№ докум.	Подп.	Дата	КП175-420-002			
Разраб.					Проушина	Лит.	Масса	Масштаб
Пров.						И	157	1:4
Т.контр.						Лист	Листов 1	
Н.контр.					Сталь 20-а ГОСТ 1050-88			
Утв.								